様

シリーズ
JL146

【部品表】

▽展開図をご参照頂き、下記欄へチェック(✓)を入れてご返信ください

✓	トルク	コード	部位	品番	定価(税別)	備考欄
		1	レバーハンドルセット	JH9020JLS-02	2,800	
	★	2	交換用セラミックバルブ	JH9021JLS-02	3,800	
		3	スウィングホルダーUパッキン	JH9057JLK-02	250	
		4	逆止弁ユニット	JH9049JLK-02	1,200	
		5	浄水器部	JH080MKR	11,000	ホース有専用
		5	浄水器部	JH080M2R	11,000	ホース無専用
		6	スクリーンセット	JH9006JL	2,900	
		7	フレキシブルホース	JH93009JLK	2,700	
		8	アダプタ	JH9063JLK	250	
		9	固定ブッシュ	JH9064JLK	1,000	
		10	ヘッド固定用ネジ	JH9066JLTH-T	300	ホース無専用
		11	水抜き栓	JH9036JLK-02	2,800	

【備考欄】

★トルク管理対象補修部品は、施工瑕疵防止のため、タカギサービス代行店での交換をお願い致します

├タカギサービス代行店以外での交換・故障・漏水に関しましては、全て保証対象外となります

└アフターサービスのご依頼には弊社フリーコール(0120-328-413)へお願いします

※交換用浄水器カートリッジはエンドユーザー様向けの商品のため卸販売はしておりません

└カートリッジのお問合せは、エンドユーザー様から直接弊社フリーコール(0120-328-413)へお願いします
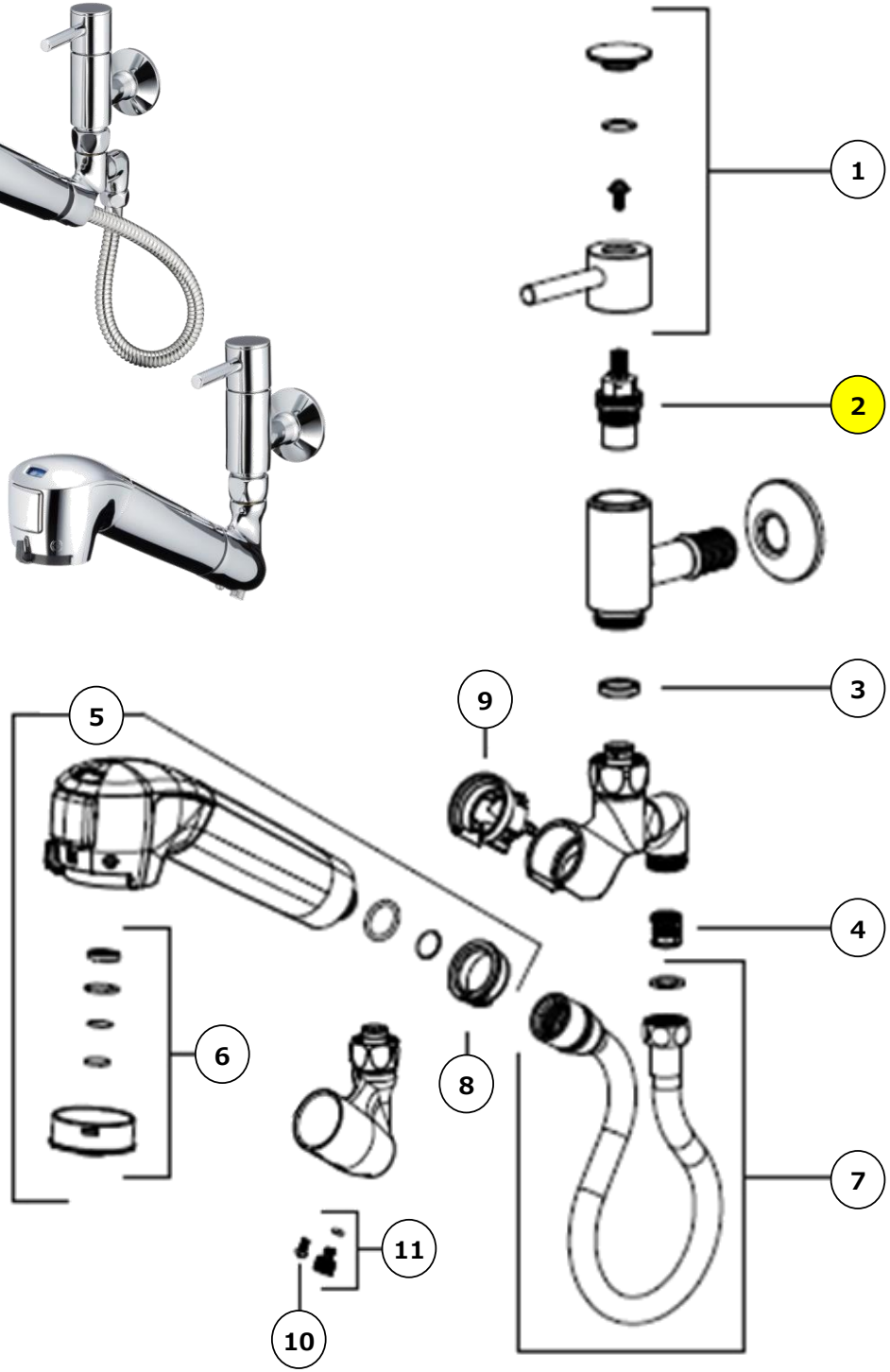
株式会社タカギ受注センター TEL：093-512-1060 FAX：093-512-1065